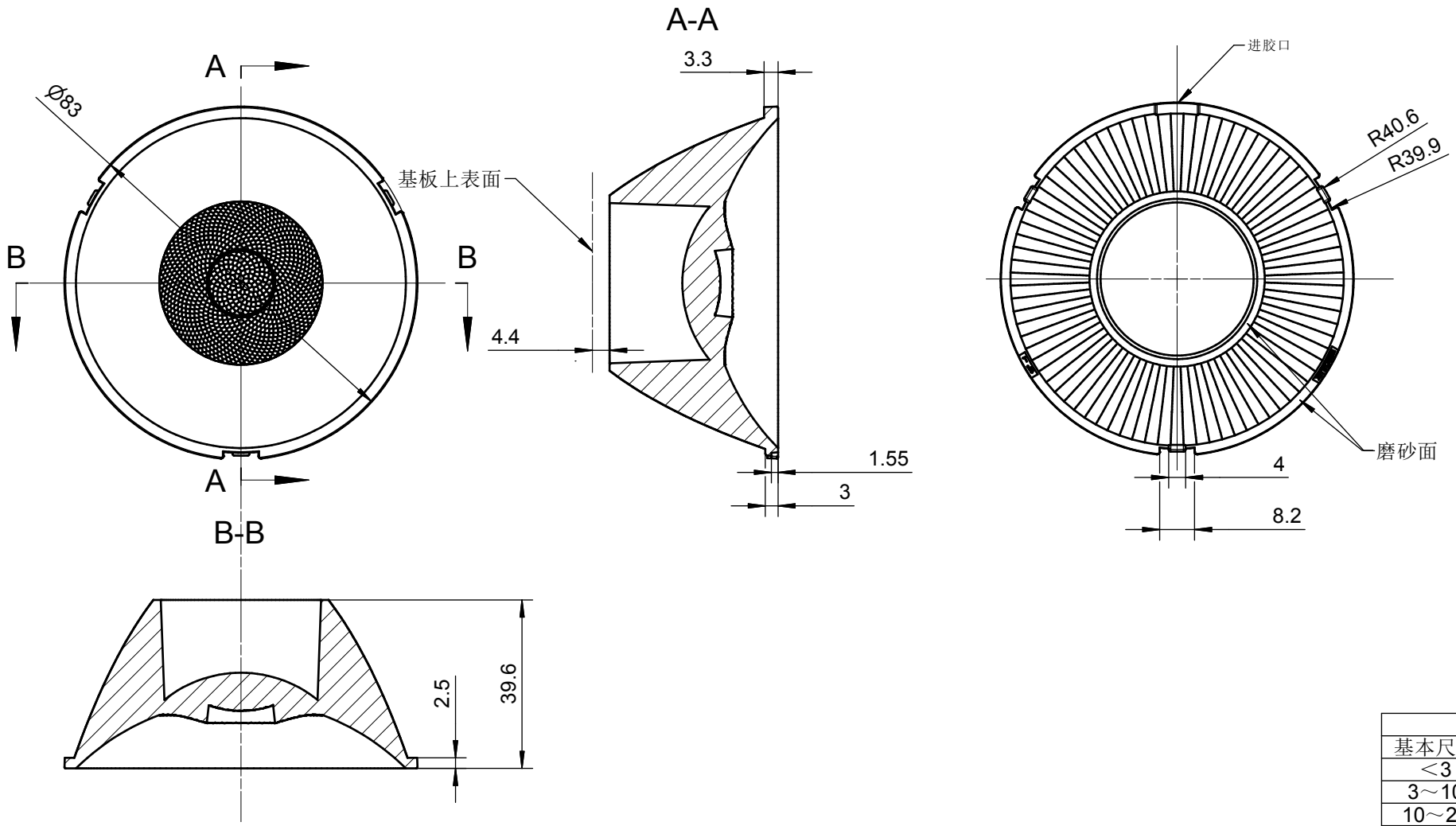

技术要求
1、未注圆角及拔模斜度按3D图。
2、未注尺寸公差按按GB/T 14486-2008 MT5。

表	
基本尺寸	公差值
＜3	±0.1
3～10	±0.15
10～24	±0.20
24～65	±0.35
65～140	±0.50
140～250	±0.80
250～450	±1.2
＞450	±2.0

序号	更改标记	更改内容	更改日期	签名	序号	更改标记	更改内容	更改日期	签名
2					4				
1					3				

光学设计			HK 低眩83@40-15度透镜	HK-DX-83@40-15-D14-21-1g-1 1.01.02563-S		
结构设计				图纸数目	数 量	重 量
审 核				2		
审 定			材料： PC	CDHK		

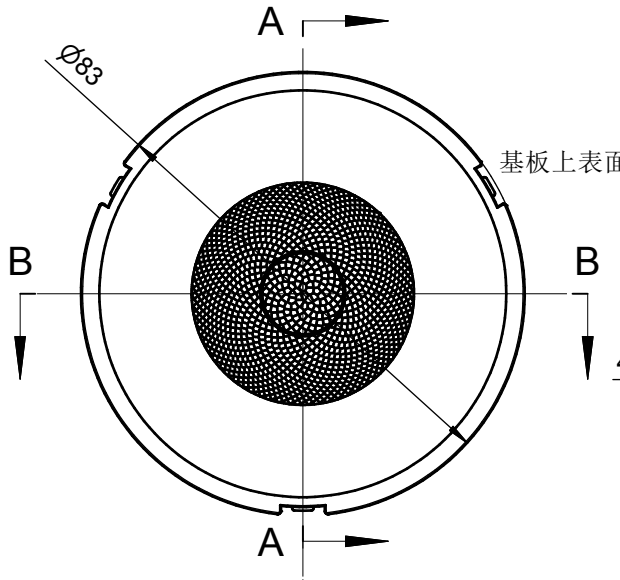

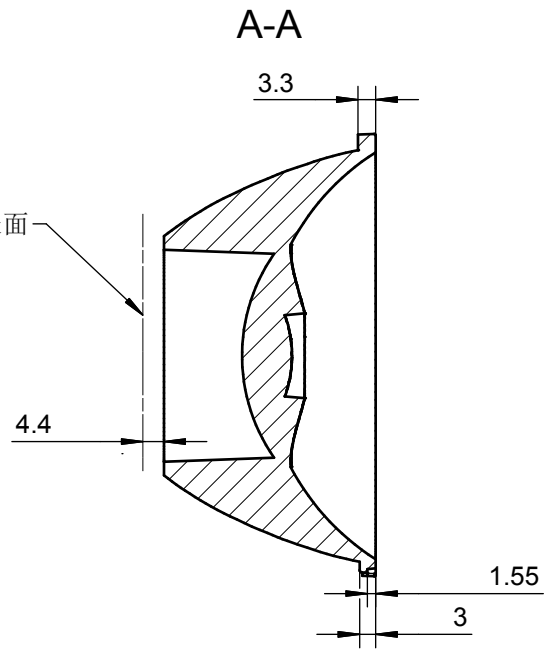

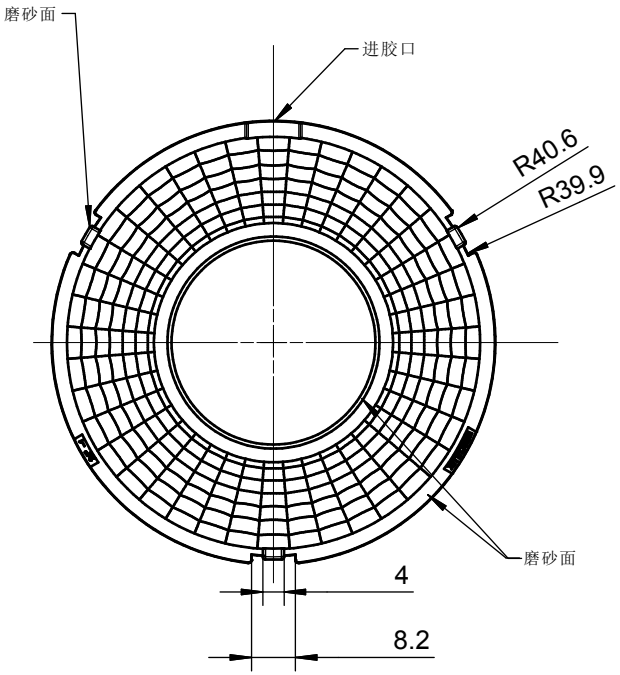

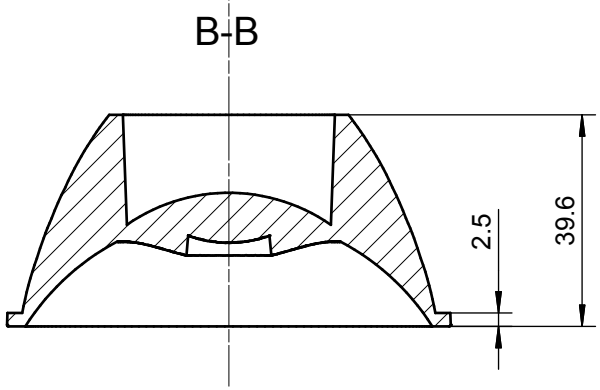

表	
基本尺寸	公差值
＜3	±0.1
3～10	±0.15
10～24	±0.20
24～65	±0.35
65～140	±0.50
140～250	±0.80
250～450	±1.2
＞450	±2.0

技术要求
1、未注圆角及拔模斜度按3D图。
2、未注尺寸公差按按GB/T 14486-2008 MT5。

序号	更改标记	更改内容	更改日期	签名	序号	更改标记	更改内容	更改日期	签名
2					4				
1					3				

光学设计			HK 低眩83@40-24度透镜	HK-DX-83@40-24-D14-21-1g-1 1.01.02564-S	
结构设计				图纸数目	数 量	重 量
审 核				2		
审 定			材料： PC	CDHK	

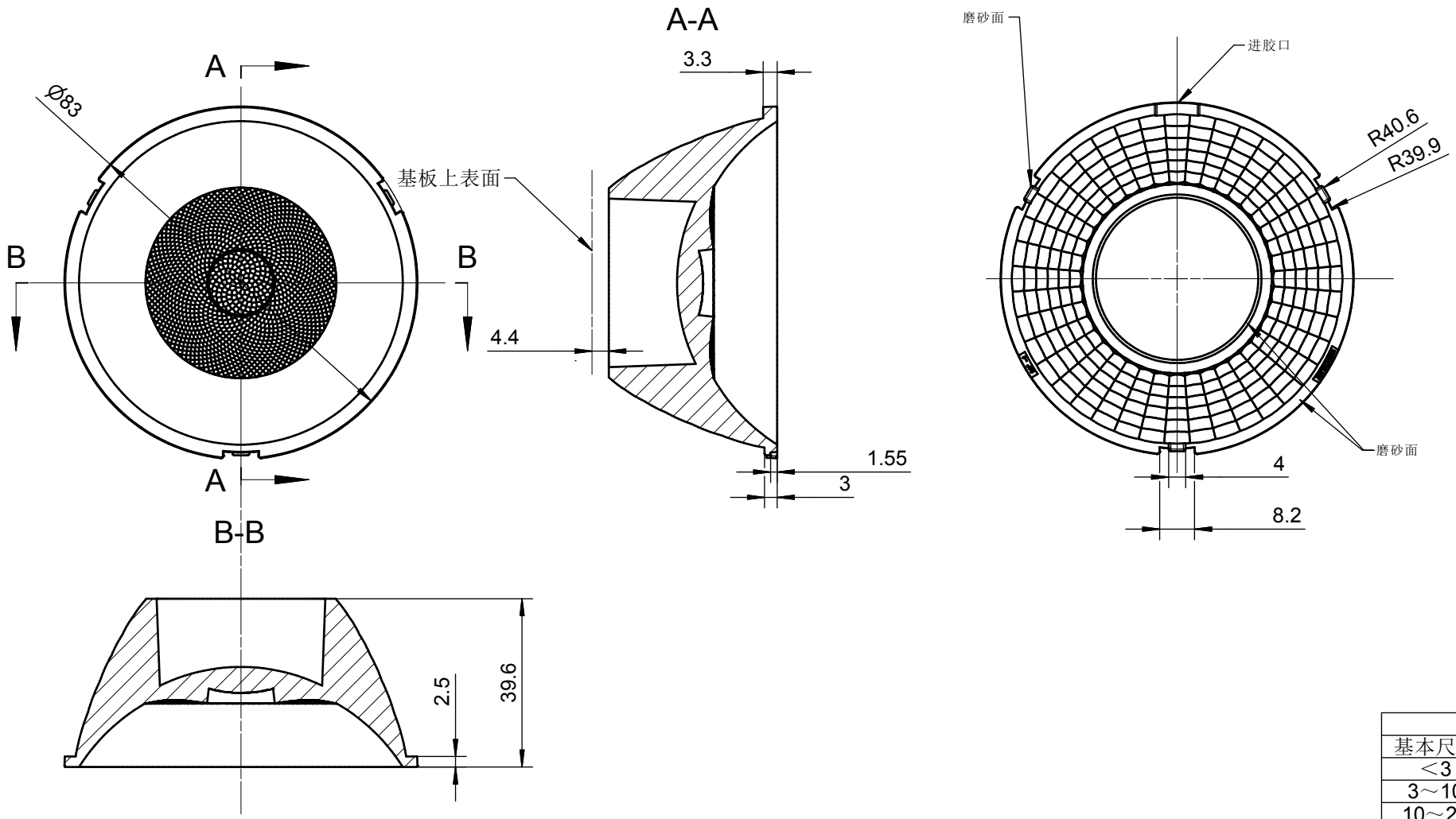

表	
基本尺寸	公差值
＜3	±0.1
3～10	±0.15
10～24	±0.20
24～65	±0.35
65～140	±0.50
140～250	±0.80
250～450	±1.2
＞450	±2.0

技术要求
1、未注圆角及拔模斜度按3D图。
2、未注尺寸公差按按GB/T 14486-2008 MT5。

序号	更改标记	更改内容	更改日期	签名	序号	更改标记	更改内容	更改日期	签名
2									
1					3				

光学设计			HK 低眩83@40-36度透镜	HK-DX-83@40-36-D14-21-1g-1 1.01.02565-S	
结构设计				图纸数目	数 量	重 量
审 核				2		
审 定			材料： PC	CDHK	