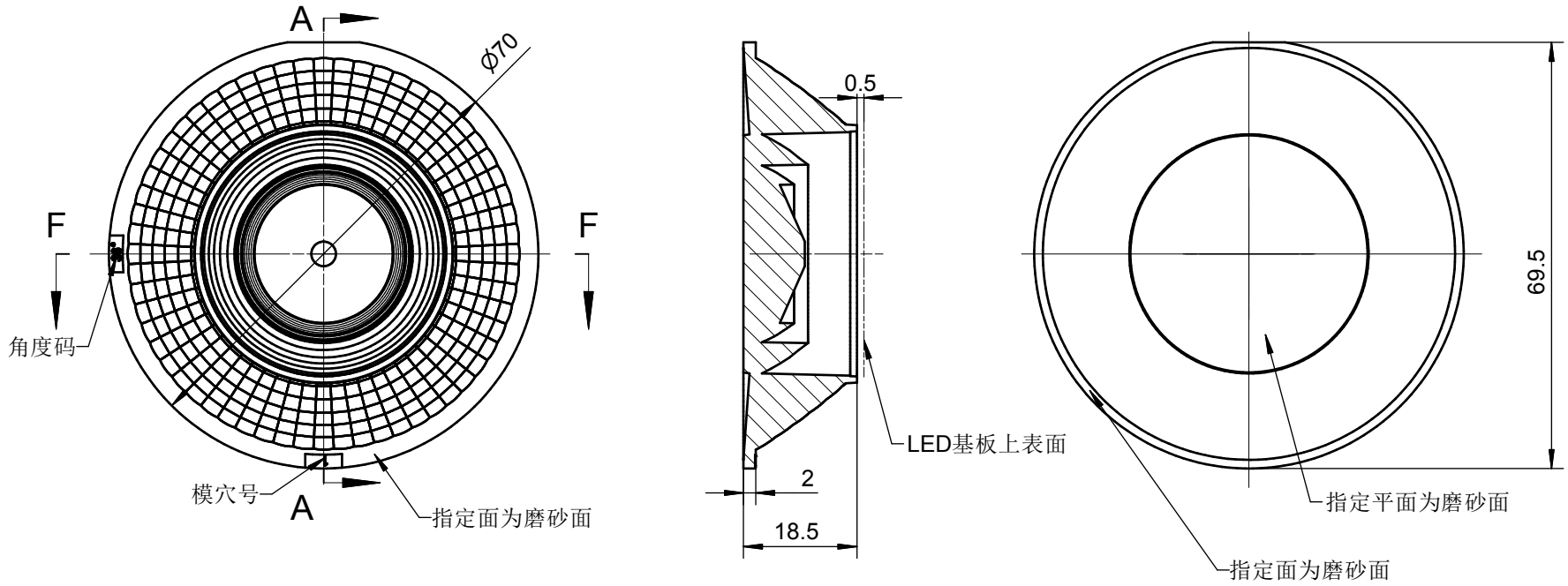

F-F

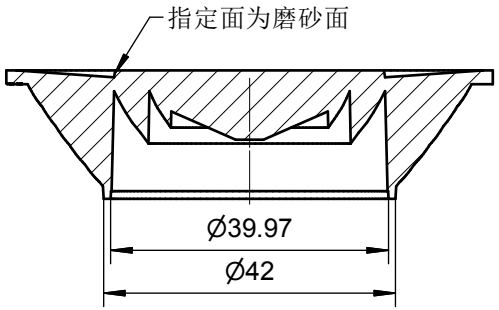

技术要求

1、表面无飞边，缩水，气泡等缺陷，未注圆角及拔模斜度按3D图；

2、未注尺寸公差按IT13级。

出光角度范围		透过率	
最小K值		点胶类型	
模具等级		备　注	

序号	更改标记	更改内容	更改日期	签名	序号	更改标记	更改内容	更改日期	签名
2					4				
1					3				

光学设计			SX 70@19-36度透镜	HK-70@19-36-CHM_11-20-1g-1 1.01.6736	
结构设计				图纸数目	数　量	重　量
审　核				2		
审　定			材料：　PC	CDHK	